Сборный рисунок шкафа:

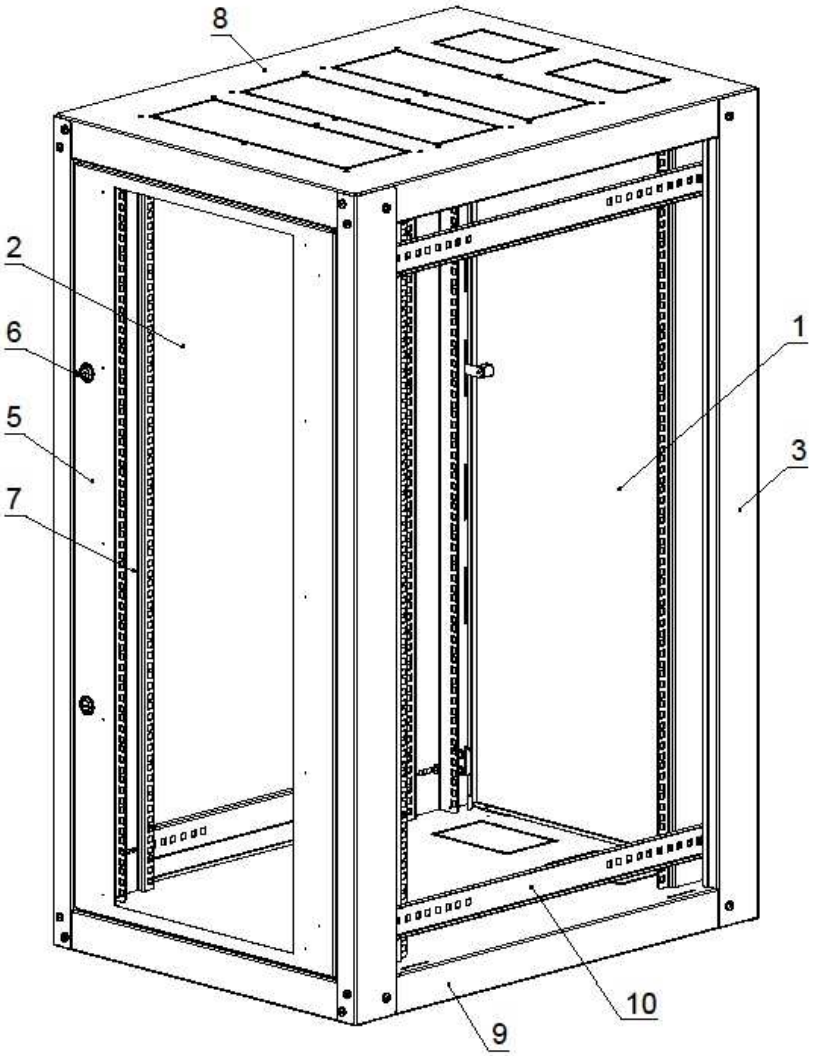

Состав изделия:

N п/п	Наименование	Кол-во, шт.
1	Съемные задние панель	1
2	Съемная боковая панель	2
3	Стойка	4
4	Регулируемые ножки	4
5	Съемная передняя дверь	1
6	Комплект замков с ключами	11 комплектов
7	Монтажные 19” направляющие (профили)	4
8	Панель верхняя	1
9	Панель нижняя	1
10	Перемычка	4(6)

Упаковочный пакет (уложен внутри шкафа, условно не отображен) в составе:

N п/п	Наименование	Кол-во, шт.
1	Винт М 6*12 DIN 7985	48
2	шайба 6 ГОСТ 11371-78	48

Порядок сборки шкафа:

Регулируемые опоры установить
в нижнюю панель шкафа (поз. 9).

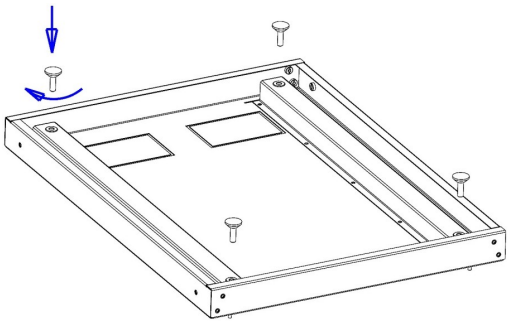

Стойки шкафа (поз. 3) соединить с нижней панелью
при помощи винтов М6х12.

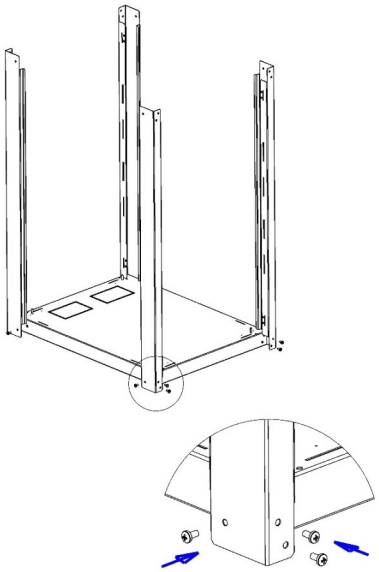

Устанавливать верхнюю панель (поз. 8),
закрепив ее винтами М6х12.

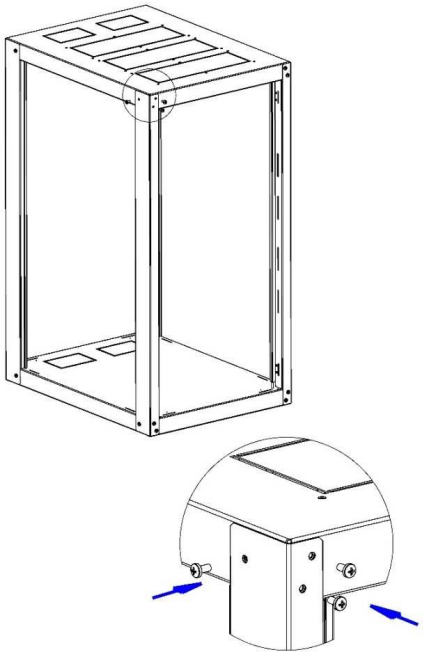

Закрепить перемычки (поз. 10) винтами М6х12
в посадочных местах на стойках (поз. 3).

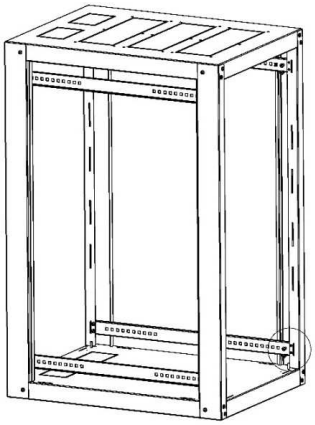

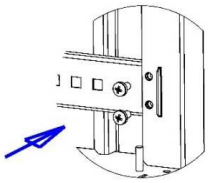

Определив необходимое расстояние от двери до
передней пары направляющих и расстояние между
передней и задней парами направляющих, установить
клетьевые гайки М6 в отверстия на перемычках (поз.10).

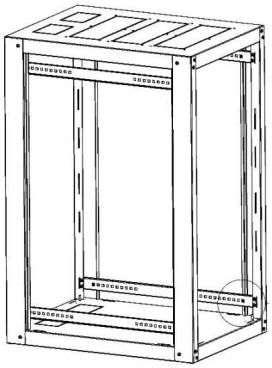

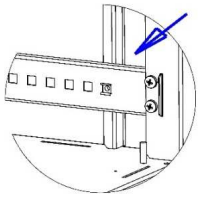

Закрепить монтажные направляющие (поз. 7)
при помощи винтов М6х12 на перемычках.

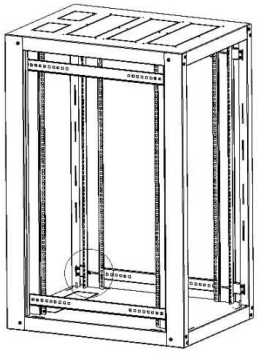

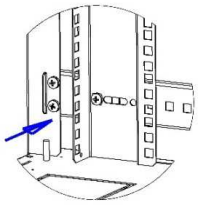

Установить нижнюю часть задней панели шкафа (поз.1) в пазы, а затем закрыть и зафиксировать ее замками (поз. 6).

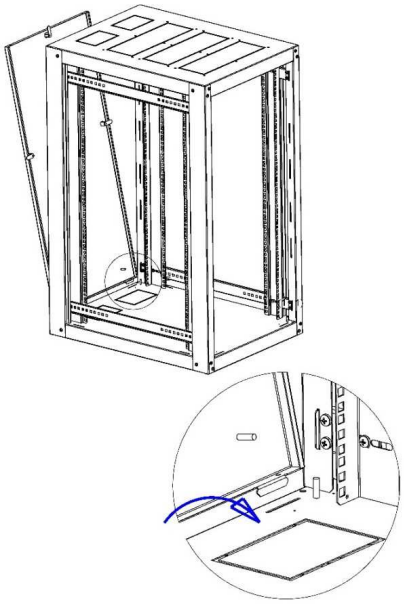

Установить боковые панели (поз. 2) аналогично задней панели.

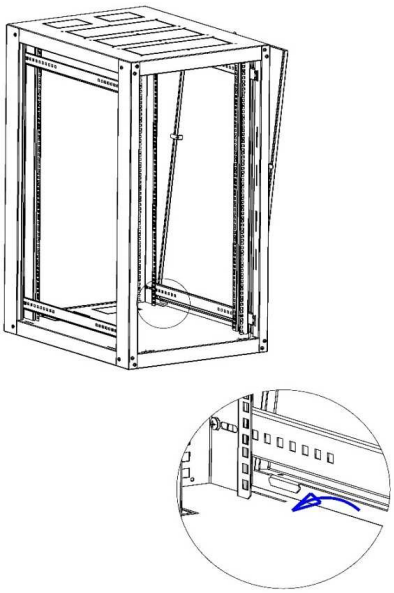
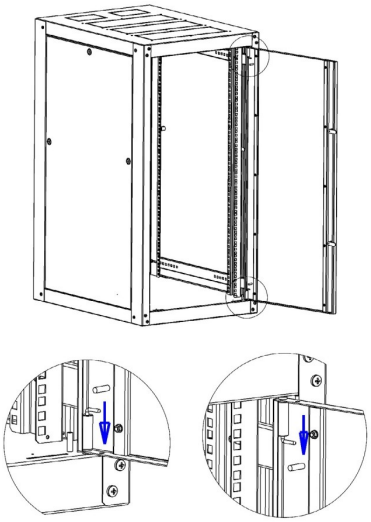
Предварительно определив сторону открывания двери (поз. 5) установить ее путем монтажа нижней петли в отверстие в основании шкафа с последующим оттягиванием фиксатора верхней петли и совмещением ее с отверстием в верхней панели шкафа;
фиксация в закрытом положении с помощью замков (поз. 6).